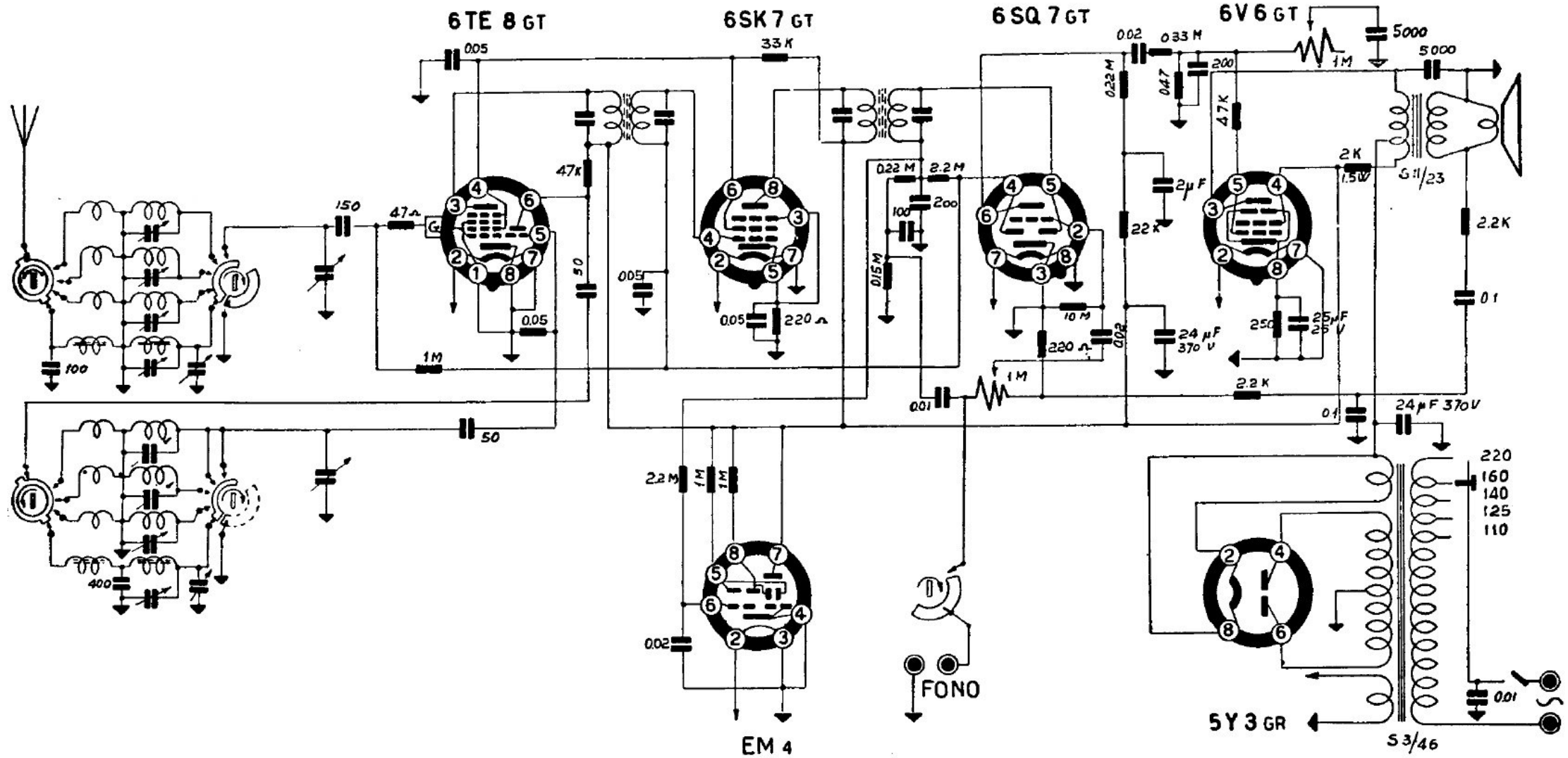

MINERVA RADIO - Mod. PORTOVENERE 535/3. Supereterodina a 5 valvole. Quattro gamme d'onda: onde medie da 109 a 580 m; onde corte da 15,5 a 22,5 m, da 22 a 35,5 m, da 33 a 52 m. Media frequenza 468 kc/s. Potenza d'uscita 3,5 watt. Consumo 40 watt.